PUSH ROTARY BENDER

プッシュロータリーベンダー

プッシュロータリータイプは、180度以上の曲げが可能な、太洋オリジナルのコンパクトなパイプベンダーです。

Push Rotary Bender is Taiyo's compact original bender, and it bends pipes accurately over 180°.

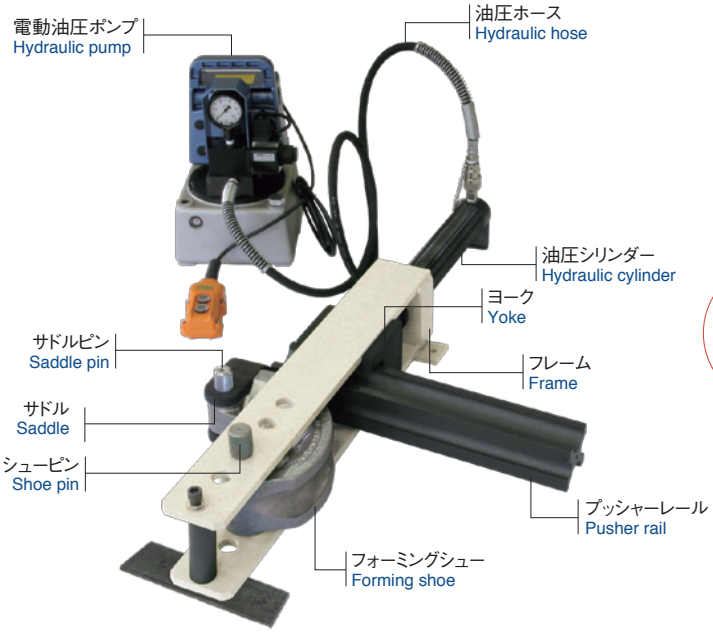

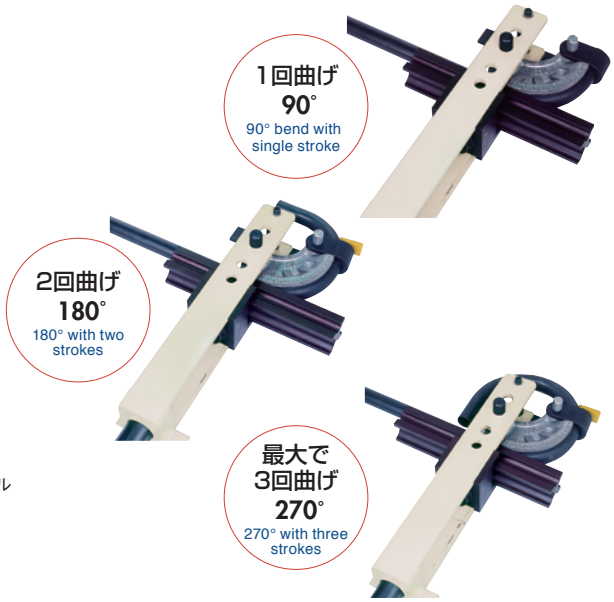

TB-R1-DS　φ60.5までの曲げ加工　TB-R1-S

MH-1R型
電動油圧ポンプ
Electric hydraulic pump
17.2kg

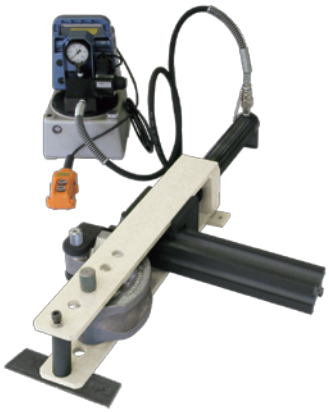

本体 Main body

L	W	H	(mm)
950	160	125	

26.0kg

SGP用標準治具セット
SGP-bending standard jigs

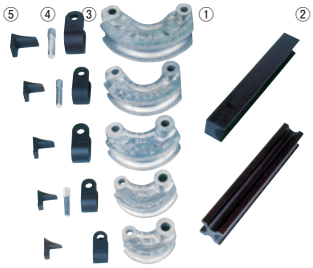

①フォーミングシュー Forming shoe
②プッシャーレール Pusher rail
③サドル Saddle
④サドルピン Sadlle pin
⑤クサビ Wedge

HS-P型
手動油圧ポンプ
Manual hydraulic pump
5.1kg

本体 Main body

L	W	H	(mm)
950	160	125	

26.0kg

TB-R05-DS　φ34.0までの曲げ加工　TB-R05-S

MH-1S型
電動油圧ポンプ
Manual hydraulic pump
7.8kg

本体 Main body

L	W	H	(mm)
615	150	100	

8.5kg

SGP用標準治具セット
SGP-bending standard jigs

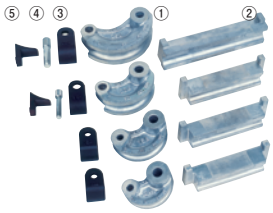

①フォーミングシュー Forming shoe
②プッシャーレール Pusher rail
③サドル Saddle
④サドルピン Sadlle pin
⑤クサビ Wedge

HS-P型
手動油圧ポンプ
Manual hydraulic pump
5.1kg

本体 Main body

L	W	H	(mm)
615	150	100	

8.5kg

各パーツの色は、予告なく変更となる場合がございます。
The color of each part, to change without notice

TB-R15-DA　φ60.5 SCH160までの曲げ加工

電動
油圧ポンプ
Electric hydraulic pump
AC200V×
0.75kW

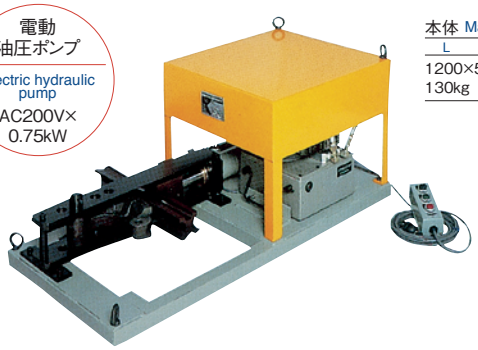

本体 Main body

L	W	H	(mm)
1200	550	520	

130kg

TB-R2-D　φ89.1 SCH160までの曲げ加工

電動
油圧ポンプ
Electric hydraulic pump
AC200V×
0.75kW

本体 Main body

L	W	H	(mm)
1650	835	700	

350kg

（締付式サドルはオプションとなります）
The fastening saddle is optional.

プッシュロータリーベンダー用曲げ治具 Bending Jigs for Push Rotary Bender

管種類 Pipe type	外径 Outside diameter			肉厚 t	曲げ半径 R	曲げ治具標準セット Standard set of bending jigs											
						フォーミングシュー Forming shoe [FS]						サドル Saddle [S]					
						プッシャーレール Pusher rail [PR]						クサビ Wedge [W]					
						TB-R1-DS·TB-R1-S				TB-R05-DS·TB-R05-S				TB-R15-DA			
	呼径 N.D		mm	mm	mm	FS	PR	S	W	FS	PR	S	W	FS	PR	S	W
ガス管 SGP	10A	3/8B	17.3	2.3	55					○	○	○	–				
	15A	1/2B	21.7	2.8	65					○	○	○	–				
	20A	3/4B	27.2	2.8	80	○	○	○	○	○	○	○	○				
	25A	1 B	34.0	3.2	100	○	○	○	○	○	○	○	○				
	32A	1-1/4B	42.7	3.5	130	○	○	○	○								
	40A	1-1/2B	48.6	3.5	150	○	○	○	○								
	50A	2 B	60.5	3.8	200	○	○	○	○								
薄鋼ガス管 GPL	40A	1-1/2B	48.6	2.3	180	○	○	○	–								
	50A	2 B	60.5	2.3	250	○	○		–								
薄鋼電線管 C		1/2B	12.7	1.6	50					○	○	○	–				
	15C	5/8B	15.9	1.6	60					○	○	○	–				
	19C	3/4B	19.1	1.6	70	○	○	○	○	○	○	○	–				
		7/8B	22.2	1.6	80					○	○	○	–				
	25C	1 B	25.4	1.6	100	○	○	○	○	○	○	○	–				
	31C	1-1/4B	31.8	1.6	150	○	○	○	○								
	39C	1-1/2B	38.1	1.6	200	○	○	○	○								
	51C	2 B	50.8	1.6	260	○	○	○	○								
油圧配管 OST			15.0	1.5	55					○	○	○	–				
			18.0	1.5	60					○	○	○	–				
			20.0	2.0	70					○	○	○	–				
			22.0	2.0	75					○	○	○	–				
			25.0	2.0	80					○	○	○	–				
			28.0	2.0	90					○	○	○	–				
			30.0	2.0	100					○	○	○	–				
圧力配管 STPG SCH160	20A	3/4B	27.2	5.5	80									○	○	○	–
	25A	1 B	34.0	6.4	100									○	○	○	–
	32A	1-1/4B	42.7	6.4	130									○	○	○	–
	40A	1-1/2B	48.6	7.1	150									○	○	○	–
	50A	2 B	60.5	8.7	200									○	○	○	–

備考
ねじなし薄鋼電線管・ステンレス管の曲げについては、お問い合わせください。
TB-R2-Dの曲げ治具フォーミングシューは鉄鋼材を加工したものです。曲げ加工については、お問い合わせください。
TB-R1-DS/S・TB-R05-DS/Sの曲げ治具フォーミングシューはアルミ鋳物、TB-R15-DAは鉄製鋳物です。